innovative solutions by

m-systems

Made in Germany

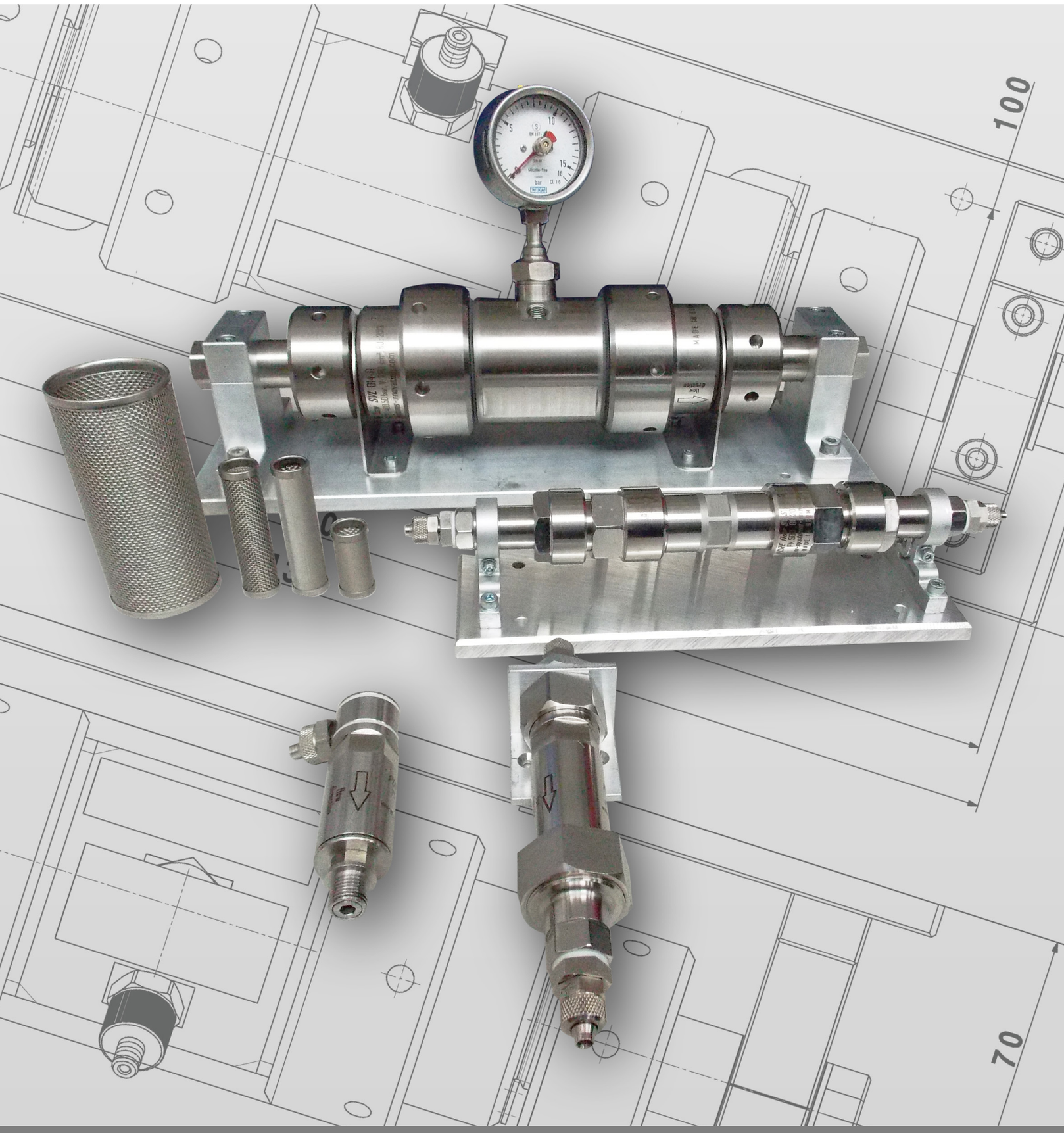

PURE flow Material- Feinfilter- Systeme

PURE flow Paint Filter Systems

PURE flow SVL 014-0

Unser größtes Filtersystem , der PURE flow SVL 014-0 findet Verwendung bei:

- der Herstellung von Lacken (Lacke werden vor dem Abfüllen mit unserem System gereinigt)
- der Lackierung von Fahrzeugen
- der Coil-Beschichtung
- etc.

Our largest filter system the PURE flow 014-0 is used at:

- the production of lacquers (lacquer is cleaned with our system before filling in hobbocks)
- the painting of vehicles
- the coating of coils
- etc.

Technische Daten / Technical data

- Geeignet für Drücke bis 350 bar (auch für airless Lackierung)
  Suitable for pressures of up to 350 bars
- Anschlüsse G 1/2”
  Couplings G 1/2”
- Rückspülbar
  Back washable
- Folgende Maschenweiten sind verfügbar in Mikron:
  The following mesh sizes (in microns) are available:
  - 25
  - 71
  - 103
  - 125
  - 150
  - 190
  - 250
  - 450
- Material: V2A - 1.4301- AISI 304
- Auf Grund des hohen Lackdurchsatzes geeignet für Ringleitungen oder mehrere Lackierpistolen
  Suitable for circular lines or multiple paint spray guns due to the high paint flow rate.

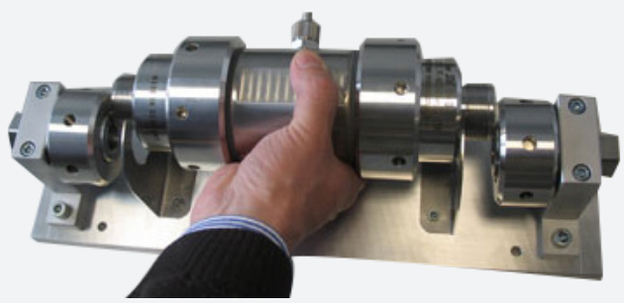

Dieser Lackfilter ist mit einer Schnellverschraubung ausgerüstet. Einfach nur die beiden Schnellverschraubungen lösen und nach außen schieben. Schon kann das Filtergehäuse entnommen und an einem separaten Arbeitsplatz (vermeidet Verschmutzungen der Anlage) zum Überprüfen oder Wechseln des Filtereinsatzes geöffnet werden.
Spezielle Einhängehaken machen den Wiedereinbau zum Kinderspiel. Lackfilter - Gehäuse einhängen, Schnellverschraubungen aufschrauben und festziehen, fertig. Entsprechendes Werkzeug wird mitgeliefert.

This type of filter is equipped with quick-action screws.
Simply loosen the two quick-action screws and slide to the outside. The filter housing can then be removed and opened at a separate workstation (avoids contamination of the machine) to check or change the filter insert.
Special suspension hooks make reassembly a child’s play. Mount the filter housing. Screw on the quick-action screws and tighten them, ready.
Appropriate tools are included in delivery.

PURE flow SVL 014-0

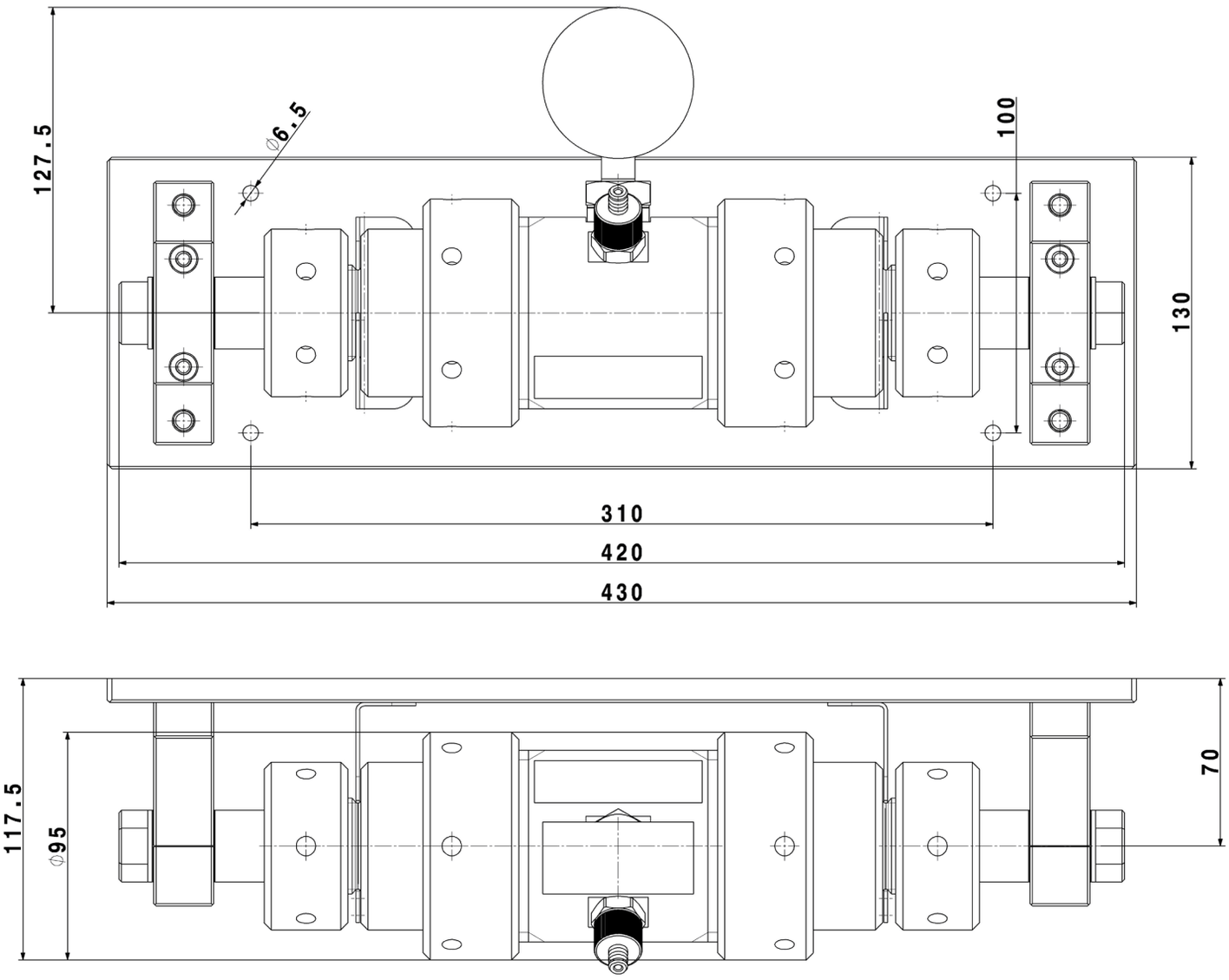

PURE flow RS 017-0

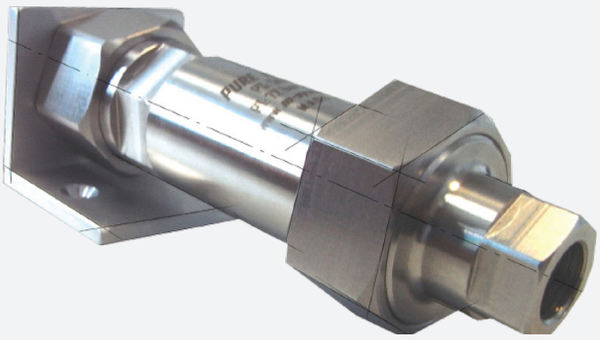

Der PURE flow RS 017-0 ist unser meistverkauftes Filtersystem und wird verwendet bei:

- der Lackierung von Fahrzeugen
- der Lackierung von Kunststoffteilen
- der Beschichtung von Piezo Aktoren
- der Lackierung von Flugzeugteilen
- der Lackierung sonstiger Fahrzeugteile
- in Handlackierständen
- etc.

Technische Daten / Technical data

- Geeignet für Drücke bis 50 bar
  Suitable for pressures of up to 50 bars
- Anschlüsse G 1/4”
  Couplings G 1/4”
- Rückspülbar
  Back washable
- Folgende Maschenweiten sind verfügbar:
  The following mesh sizes (in microns) are available:
  - 15
  - 25
  - 50
  - 71
  - 103
  - 150
  - 250
- Material: V2A - 1.4301- AISI 304
- Geeignet für ein bis vier Lackierpistolen (gleicher Lackdurchsatz und gleiche Filtereinsätze wie PURE flow SVS 016-0)
- Paint flow rate: suitable for one to four paint spray guns (Same paint flow rate and filter insert as in PURE flow SVS 016-0)

The PURE flow 017-0 is our top selling filter system and is used at:

- the painting of vehicles
- the painting of automotive plastic parts
- the coating of piezo actuators
- the painting of aircraft components
- the painting of other automotive components
- etc.

PURE flow RS 017-0

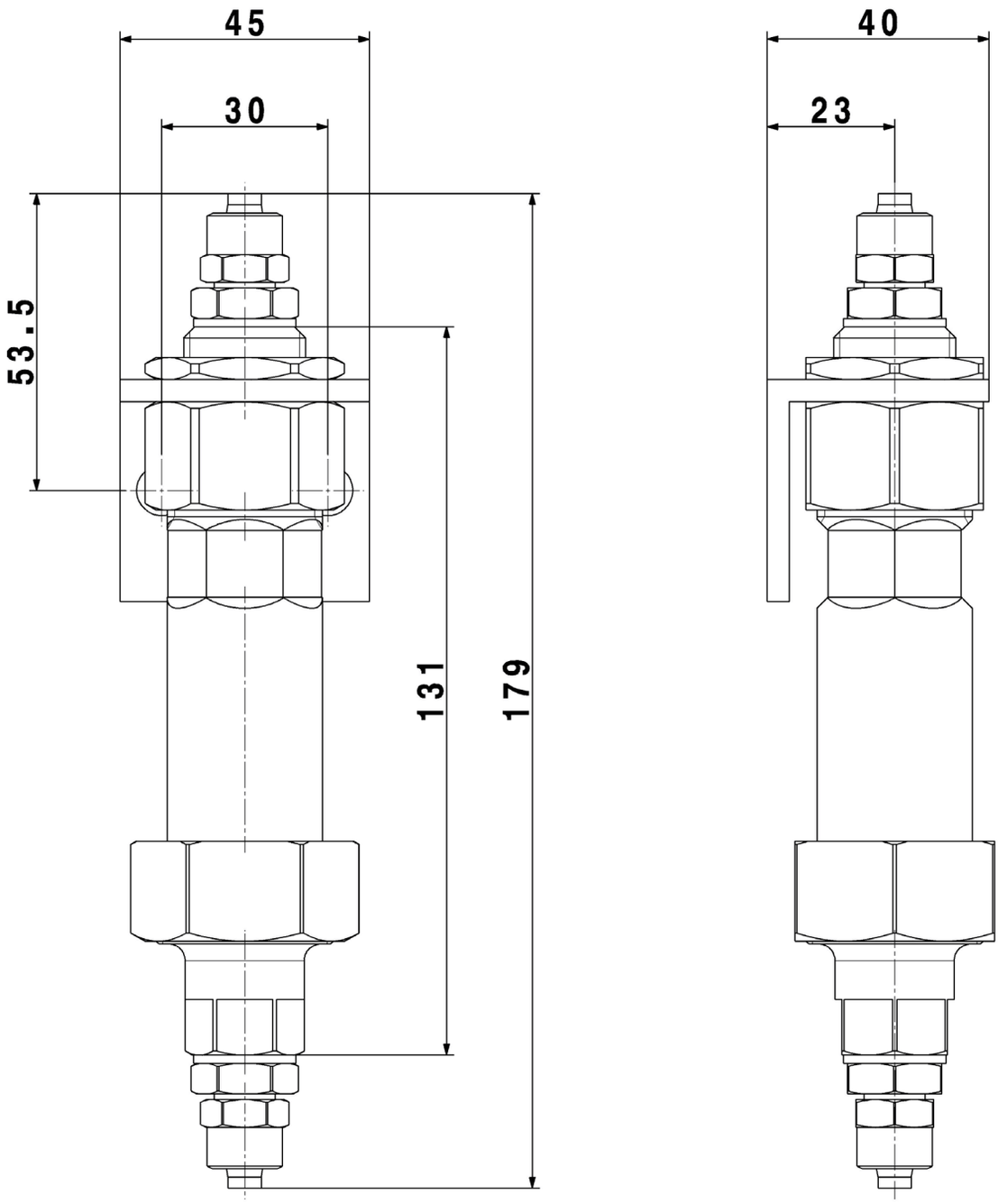

PURE flow SVS 016-0

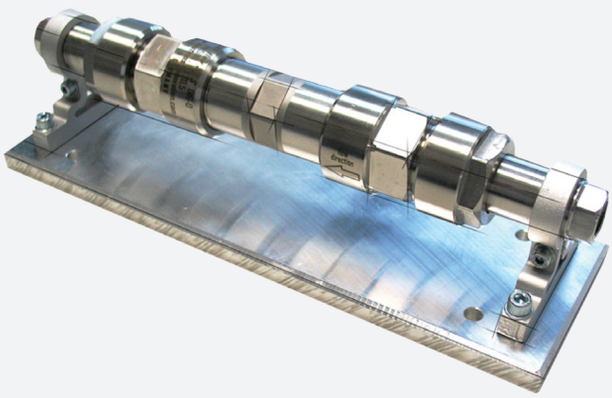

Der PURE flow SVS 016-0 ist für die gleichen Zwecke einsetzbar wie unser PURE flow RS 017-0.

Außerdem ist er für airless Lackierung geeignet, da er Drücken bis 500 bar widersteht.

The PURE flow SVS 016-0 is used for the same purpose as our 017-0 RS filter system.

In addition it is used at airless painting because it stands pressure up to 500 bar.

Technische Daten / Technical data

- Geeignet für Drücke bis 500 bar
  Suitable for pressures up to 500 bars
- Anschlüsse G 1/4”
  Couplings G 1/4”
- Rückspülbar
  Back washable
- Folgende Maschenweiten in Mikron sind verfügbar:
  The following mesh sizes (in microns) are available:
  - 15
  - 25
  - 50
  - 71
  - 103
  - 150
  - 250
- Material: V2A - 1.4301- AISI 304
- Geeignet für ein bis vier Lackierpistolen
  (gleicher Lackdurchsatz und gleiche Filtereinsätze wie PURE flow RS 017-0)
- Paint flow rate: Suitable for one to four paint spray guns (Same paint flow rate and filter insert as in PURE flow RS 017-0)

Auch dieser Lackfilter ist mit einer Schnellverschraubung ausgerüstet. Einfach nur die beiden Schnellverschraubungen lösen und nach außen schieben.Schon kann das Filtergehäuse entnommen und an einem separaten Arbeitsplatz (vermeidet Verschmutzungen der Anlage) zum Überprüfen oder Wechseln des Filtereinsatzes geöffnet werden.

This type of filter is equipped with quick-action screws also. Simply loosen the two quick-action screws and slide to the outside. The filter housing can then be removed and opened at a separate workstation (avoids contamination of the machine) to check or change the filter insert.

PURE flow SVS 016-0

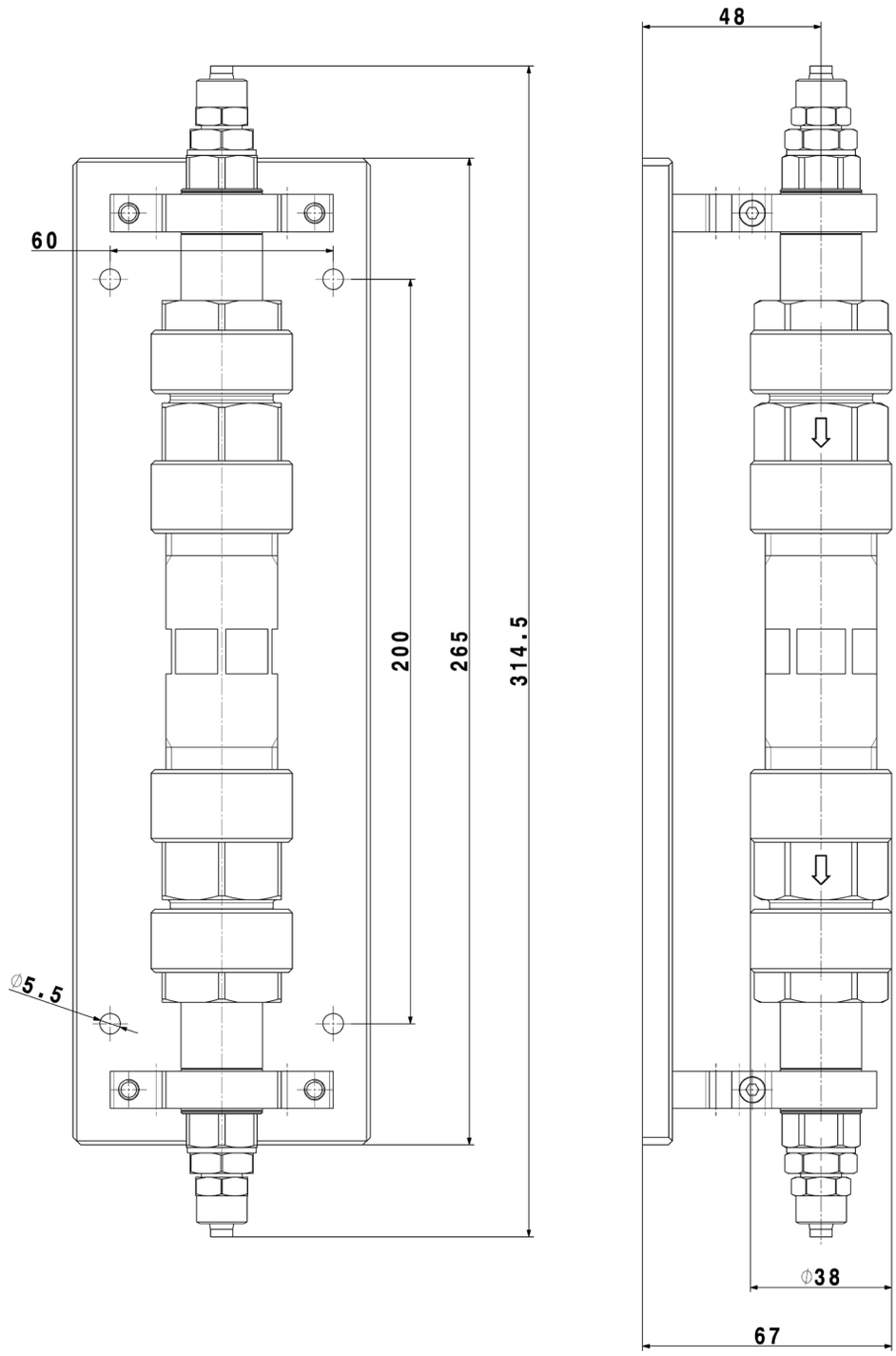

PURE flow AS micro 018-0

Technische Daten / Technical data

- Geeignet für Drücke bis 50 bar
  Suitable for pressures of up to 50 bars
- Anschlüsse:
  Couplings:
  - Gewinde G 1/4”
    Thread G 1/4”
  - Schlauchanschluß 9/6, 8/6
    Hose connection 9/6, 8/6
- Folgende Maschenweiten im Mikron sind verfügbar:
  The following mesh sizes (in microns) are available:
  - 25
  - 50
  - 103
  - 150
- Material: V2A - 1.4301- AISI 304
- Geeignet für eine bis zwei Lackierpistole.
  Paint flow rate: Suitable for one to two paint spray guns

Der PURE flow AS micro 018-0 ist unser kleinstes Filtersystem und wurde für den roboternahen Einsatz entwickelt.

Dieser Lackfilter ist am Materialauslass mit einem Schließsystem (funktioniert ähnlich wie ein Rückschlagventil) ausgerüstet.
Dieses System schließt den Schmutz ein und verhindert ausserdem ein Nachtropfen des Inhalts. Der AS-micro wird als komplette Einheit vom Ventilblock abgeschraubt und an einem separaten Arbeitsplatz gereinigt.
Dies schützt die Anlage vor Verschmutzungen.
Der Lackfilter AS-micro kann mit seinem Anschlußgewinde G 1/4” direkt in die Ventilblöcke der Materialzuleitung eingeschraubt werden.

The PURE flow AS micro 018-0 is our smallest filter system and is developed to be used close to the painting robot.

At the material outlet this type of filter is equipped with a clamping mechanism (works similar to a check valve).
This system entraps the dirt and also prevents subsequent dripping of the contents.
The AS-micro is unscrewed from the valve block as a complete unit and is cleaned at a separate workstation.
This protects the equipment against contamination.
The AS-micro can be screwed directly into the valve blocks of the material supply line with its connecting thread G 1/4.

PURE flow AS micro 018-0

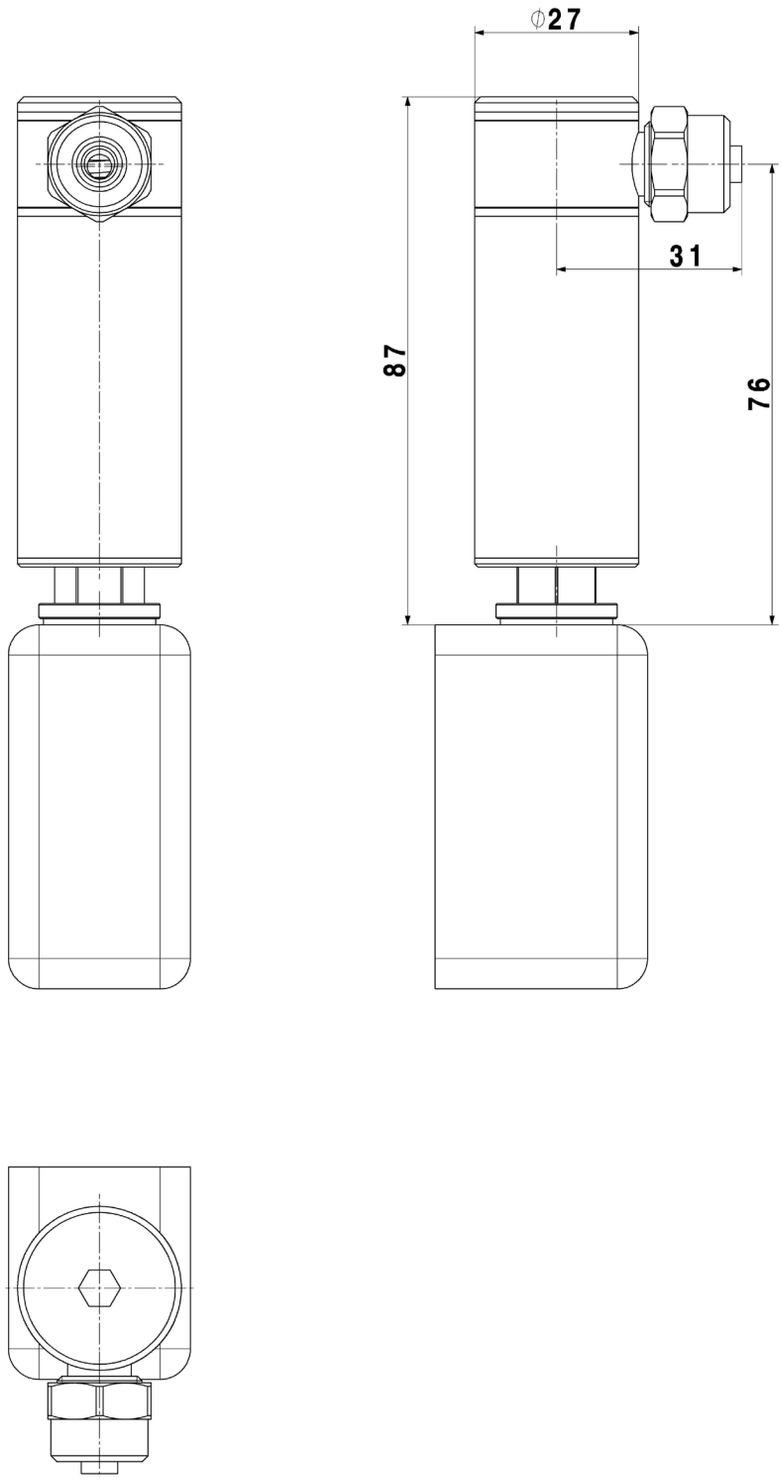

Rückspuelbar - was bedeutet das eigentlich?

Je nach Verschmutzung des zu filternden Materiales, können sich am Filtereinsatz nach einer gewissen Zeit Rückstände ablagern.
Diese Rückstande können sein:

- Ablagerungen aus den Farbleitungen und Hinterschnitten (Verschraubungen)
- angetrockenes Material aus dem Materialgebinde
- Agglomerate aus dem Lackmaterial
- sowie sedimentiertes Lackmaterial

Diese Rückstände werden beim Spülen der Lackleitungen und Filter nicht entfernt, sondern verbleiben im Filtergehäuse.
Nicht rückspülbare Filter müssen deshalb in regelmäßigen Abständen gereinigt und evtl. auch der Filtereinsatz erneuert werden.
Dies führt zu Produktionsstops mit dem daraus resultierenden Kapazitätsverlust.
Unterbrechungen im Lackierprozess haben immer erhöhte Ausschußraten zur Folge (Anfahrausschuß). Zielstellung muß es daher sein, diese Rückstände einfach beim Spülen der Farbleitung z.B. beim Farbwechsel automatisch zu entfernen, so dass der Filtereinsatz immer sauber ist und auch keine Farbverschleppungen verursacht durch die Rückstände auftreten können.

Das gibt es !
Wir bieten Ihnen diese Losung !

Die von uns entwickelten Lackfiltersysteme PURE flow 016-0, 017-0 und 014-0 sind rückspülbar. Das Spülen erfolgt in diesem Fall nicht, wie gewöhnlich, in Fliessrichtung des Lackes sondern entgegengesetzt. Das bedeutet, dass Verschmutzungen die sich am Filtereinsatz abgelegt haben, auf dem gleichen Weg wieder ausgespült werden auf dem sie in die Lackleitung gelangt sind.
Das Rückspülen erfolgt zum Beispiel in der produktionsfreien Zeit oder logischerweise bei jedem Farbwechsel.

Wenn sie zwei Filter parallel einbauen lassen, können Produktionsunterbrechungen mit dem daraus resultierenden Kapazazitätsverlust völlig vermieden werden.
D.h. wird der Durchsatz des Filters infolge starker Verschmutzung soweit reduziert, dass der Pumpendruck zur Förderung des Lackmateriales nicht mehr ausreicht, was zu Störungen im Lackierprozess führt, wird auf den zweiten Filter umgeschaltet.
Der verschmutzte Filter wird nun rückgespült, von Ablagerungen befreit und tritt dann wieder in Funktion, wenn die Notwendigkeit der Rückspülung des anderen Filters gegeben ist. Ihre Anlage kann vom Wartungspersonal Ihrer Lackversorgung mit sehr geringem Aufwand umgerüstet werden. Ihre Investition amortisiert sich in kürzester Zeit durch die Reduzierung von Produktionsunterbrechungen und Anfahrausschuß.
Bei parallel geschalteten Filtern, können notwendige Wartungsarbeiten während laufender Produktion durchgeführt werden.

Back washable - what does that actually mean?

Depending on the contamination of the material to be filtered, residues may be deposited on the filter insert after a certain time.
These residues may include:

- deposits from the paint lines and undercuts (screw couplings)
- dried material from the material container
- agglomerates from the paint materials
- as well as sediment paint material

These residues are not removed by washing the paint lines and filters but remain in the filter housing.
Non-back washable filters must therefore be cleaned regularly and the filter insert may also have to be renewed.
This means that production stops are necessary with the resulting loss of capacity.
Interruptions in the painting process always lead to increased rejection rates (start-up waste).
Therefore the aim must be to automatically remove these residues simply by washing the paint line e.g. at color change so that the filter insert is always clean and no color carryover can occur caused by the residues.

This is now possible!
We can provide you with the following solution!

The paint filter systems we have developed PURE flow 016-0, 017-0 and 014-0 are back washable. In this case washing is not carried out as usual, i. e. in the direction of flow of the paint but in the opposite direction. This means that contaminants that have been deposited on the filter insert can be washed out the same way back as they have entered the paint line.
Back washing is done for example during production-free time and of course, at each color change.

If you have two filters installed in parallel, production interruptions with the resulting loss of capacity can be completely avoided.
I.e. if due to heavy contamination the throughput of the filter is reduced to an extent that the pump pressure needed to convey the paint material is no longer sufficient, which leads to disturbances in the painting process, you can switch-over to the second filter.
The contaminated filter will be back washed, freed of deposits and then come back into operation when the other filter has to be back washed.
Your system can be retrofitted by maintenance staff at your paint supply with very little effort. Your investment will pay off in no time by reducing downtime and start-up waste.
With filters connected in parallel, any necessary maintenance can be performed during ongoing production.

innovative solutions by
m-systems
Made in Germany

PURE flow Vorteile
PURE flow advantages

- Filter ist rückspülbar (modellabhängig)
- vollständig zerlegbar
- sehr leicht zu reinigen
- verschiedene Maschenweiten verfügbar
- variable Anschlüsse durch adaptiven Aufbau
- Materialdruck bis zu 500 bar je nach Modell
- gefertigt aus Edelstahl
- einsetzbar für Lösemittel- und Wasserlacke, sowie andere flüssige Medien
- kurze Spülzeiten durch hinterschnittfreien Aufbau
- Fließrichtung gekennzeichnet
- Halter aus Aluminium

- Filter is back washable
- Completely detachable
- Very easy to clean
- Different mesh sizes available
- Variable connections with its adaptive design
- Material pressure up to 500 bars depending on the model
- Made of stainless steel
- Can be used for solvent and water-based paints and other liquid agents
- Short washing times due to its undercut-free design
- Marked flow direction
- Aluminium bracket

Herstellung und Vertrieb für Deutschland
Production and sales for Germany

Vertrieb für alle anderen Länder
Sales for all other countries

innovative solutions by
m-systems
Made in Germany

Friedersdorf 50, 96332 Pressig
Germany

info@m-systems-innovation.com
www.m-systems-innovation.com

Tel.: **+ 49 (0) 9265 / 91 40 61**
Mobil: **+ 49 (0) 176 2076 7274**

JTEC
urządzenia dla przemysłu

Wolności 145, 58-500 Jelenia Góra
Poland

info@jtec.pl
www.jtec.pl

Tel.: **+ 48 66 60 62 366**
Mobil: **+ 48 664 307 803**